## ՀՈՎԱՐՆԵՐԻ ԴԱՍԱՎՈՐՈՒԹՅԱՆ ՍԽԵՄԱ

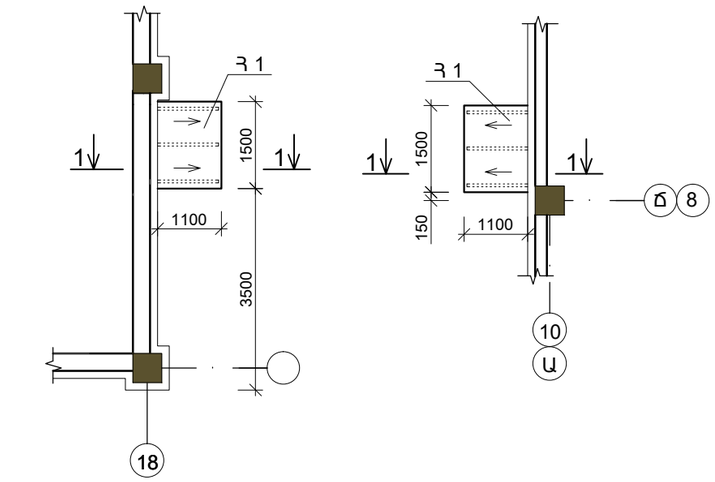


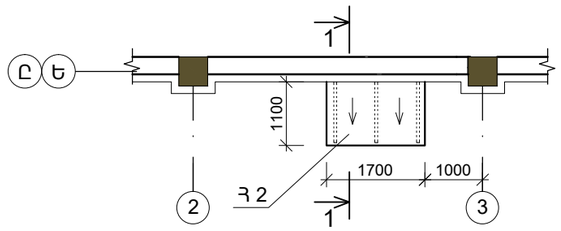


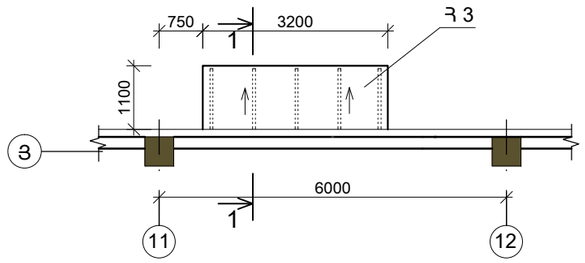


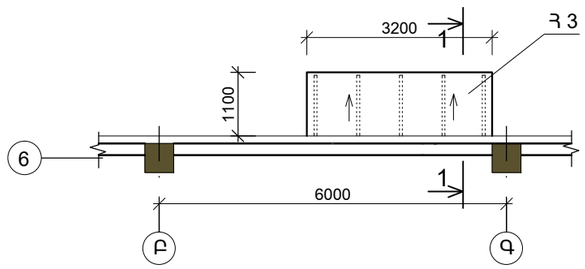


## ԿՏՐՎԱԾՔ 1-1

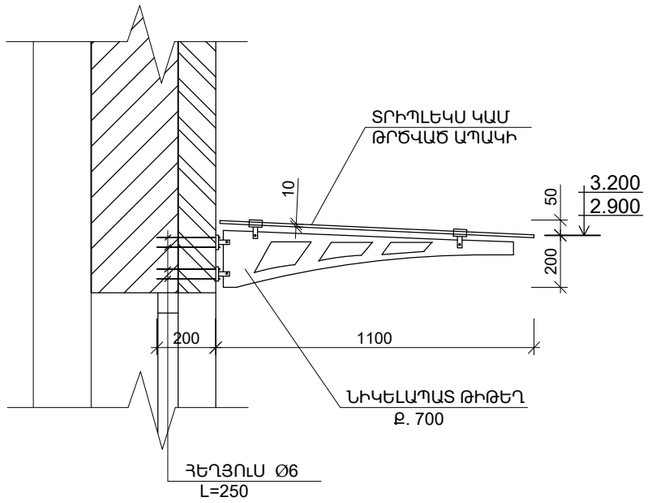


## ՀԵԾԱՆՆԵՐԻ ԴԱՍԱՎՈՐՈՒԹՅԱՆ ՍԽԵՄԱ

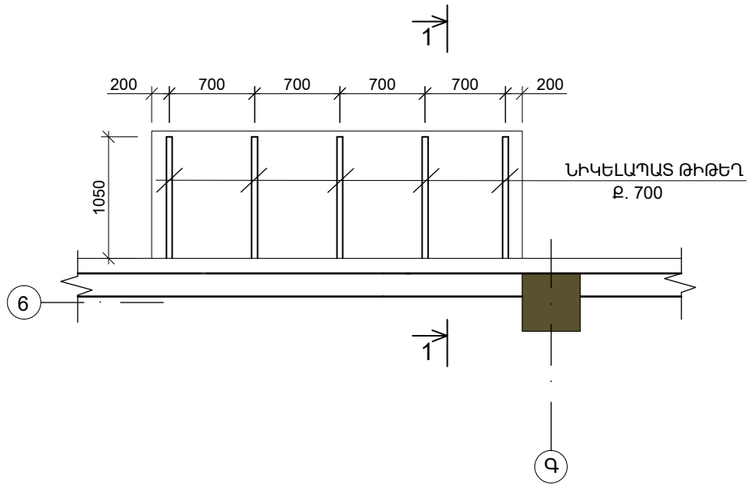


ՀՈՎԱՐ Հ 1 - 3 հատ
ՀՈՎԱՐ Հ2 - 2 հատ
ՀՈՎԱՐ Հ3 - 2 հատ

## ՀՈՎԱՐԻ 3D ՏԵՍՔԸ

## ԾԱՆՈԹՈՒԹՅՈՒՆ

1. ՆԻԿԵԼԱՊԱՏ ԹԻԹԵՂՅԱ ՀԵԾԱՆՆԵՐ( ՏԻՊԱՐԱՅԻՆ) - 25 հատ:
2. ՆԻԿԵԼԱՊԱՏ ԱՄՐԱԿՑՄԱՆ ԴԵՏԱԼՆԵՐ - 100 հատ:
3. ՀԵՂՅՈՒՍ Φ6 , L=250 - 100 հատ:
4. ՏՐԻՊԼԵԿՍ ԿԱՄ ԹՐԾՎԱԾ ԱՊԱԿԻ 10մմ ՀԱՍՏՈՒԹՅԱՄԲ - 16.0մ²:

ՀՈՎԱՐՆԵՐԻԻ ՏԵՍՔԸ ԼՐԱՑՈՒՑԻՉ ՃՇՏԵԼ ՇԻՆԱՐԱՐՈՒԹՅԱՆ ԺԱՄԱՆԱԿ:

| | | | | | |
|---|---|---|---|---|---|
| ՏՆՕՐԵՆ | Մ. ՀՈՒՍՆՅԱՆ | | ԿԱՊԱՆԻ ԹԻՎ 7 ԴՊՐՈՑ | | |
| ՆԳՃ | Մ. ՀՈՒՍՆՅԱՆ | | | | |
| ՆԱԽԱԳԾԵՑ | Ն. ՆՇԱՆՅԱՆ | | ՃԱՐՏԱՐԱՊԵՏԱԿԱՆ ՄԱՍ | ՓՈՒԼ | ԹԵՐԹ | ԹԵՐԹԵՐ |
| ՍՏՈՒԳԵՑ | Ն. ՍՏԵՓԱՆՅԱՆ | | | ԱՆ | Ճ - 25 | 38 |
| | | | ՀՈՎԱՐՆԵՐԻ ԴԱՍԱՎՈՐՈՒԹՅԱՆ ՍԽԵՄԱ | «ՄԱՌԱ ԵՎ ԴՈՒՍՏԵՐ» ՍՊԸ | |